SPECIFICATION FOR APPROVAL

产品规格承认书

JC-SPK2415-BOX01-8R1W-W 24×15mm 矩形 BOX 腔体扬声器 / 24×15mm Rectangular BOX Speaker

Item 项目	Information 信息
Customer 客户	
Customer P/N 客户料号	
Supplier 供应商	常州市嘉传电子有限公司 / Changzhou Jiachuan Electronics Co., Ltd.
Jiachuan P/N 嘉传型号	JC-SPK2415-BOX01-8R1W-W
Description 产品名称	24×15mm 矩形 BOX 腔体扬声器 / 24×15mm Rectangular BOX Speaker
Specification 产品规格	24×15×6.0mm / 8Ω / Rated 1W / Max. 1.2W
Issue Date 发行日期	2026-09-17
Revision 版本	A0

Approval / 签核

Prepared 制作	Checked 审核	Approved 批准	Company Seal 公司印章
李明珠	王敏娜	黄继桥	常州市嘉传电子有限公司

产品规格内容 (SPECIFICATION)

Model No.	JC-SPK2415-BOX01-8R1W-W	Date	2026-09-17	Page No.	1 / 6

1. 使用范围 / Scope

本规格书适用于多媒体产品中使用的微型扬声器单体。
This specification covers the miniature speaker unit for multimedia products.

2. 标准测试条件 / Test Condition

一般规格试验状态（特殊要求除外）：温度 5~35℃，相对湿度 45%~85%，气压 860~1060 hPa。

判定有疑问时：温度 20±2℃，相对湿度 60%~70%，气压 860~1060 hPa。
Unless otherwise specified: temperature 5~35℃, relative humidity 45%~85%, atmospheric pressure 860~1060 hPa. For reference judgement: 20±2℃, RH 60%~70%, 860~1060 hPa.

3. 电声特性 / Electro-acoustic Characteristics

No.	Item / 项目	Specification / 规格	Condition / 条件
3.1	额定阻抗 / Rated Impedance	8.0Ω ±20%	At 1.6kHz, 1.0Vrms
3.2	额定输入功率 / Rated Input Power	1.0W	At 2.83Vrms white noise, 96h
3.3	最大输入功率 / Max. Input Power	1.2W	
3.4	最低共振频率 / Resonant Frequency	1060Hz ±20%	
3.5	输出音压 / Output S.P.L.	92±3dB	0.1W, 0.1m; Avg. at 0.8/1.0/1.5/2.0kHz
3.6	实效频率范围 / Frequency Range	Fo~20kHz	By Output S.P.L. -10dB
3.7	失真率 / Distortion	<5%	At 1.6kHz, 0.89Vrms
3.8	工作温度 / Operating Temperature	-25℃~+65℃	
3.9	储存温度 / Storage Temperature	-25℃~+65℃	

产品规格内容 (SPECIFICATION)

Model No.	JC-SPK2415-BOX01-8R1W-W	Date	2026-09-17	Page No.	2 / 6

4. 可靠性测试 / Reliability Test

4.1 高低温循环测试 / Temperature Cycling Test

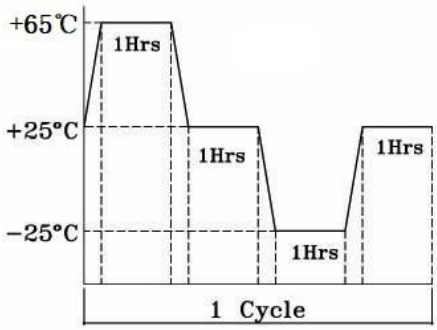

A	**Low Temperature**	-25℃ ±3℃
B	**High Temperature**	+65℃ ±3℃
C	**Number of Cycle**	3 Cycles
D	**Duration of Exposure**	1 Hour at each temperature extreme
E	**Duration of Recovery**	1 Hour

4.2 抗湿度试验 / Humidity Test

A	**相对湿度 / Relative Humidity**	90~95% at +40℃ ±3℃
B	**测试时间 / Duration**	96 Hours
C	**恢复时间 / Recovery**	6 Hours

4.3 连续负载测试 / Load Test

White Noise Without Weighted Filter, 2.83Vrms, 100 Hours.

4.4 跌落试验 / Drop Test

75cm free falling on concrete floor, 10 times.

4.5 异常音测试 / Buzzes & Rattles

Sine wave at 2.2Vrms / 200~5000Hz.

4.6 极性测试 / Polarity Test

When positive DC current is applied to the "+" or marked terminal, the diaphragm shall move forward.

产品规格内容 (SPECIFICATION)

Model No.	JC-SPK2415-BOX01-8R1W-W	Date	2026-09-17	Page No.	3 / 6

5. 测量方式 / Measurement Method

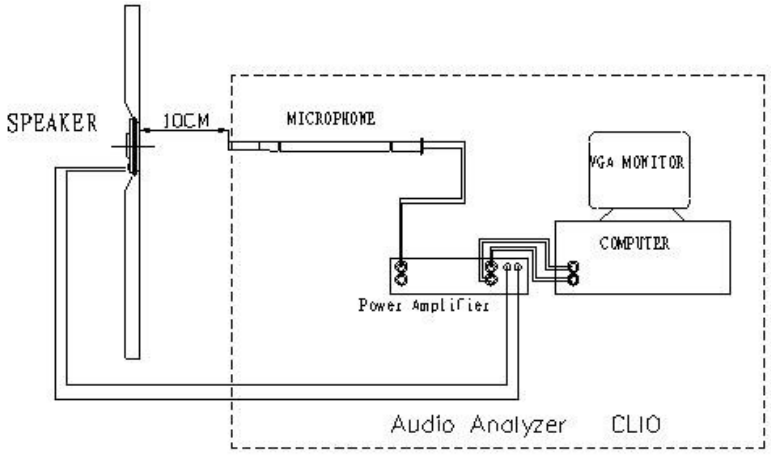

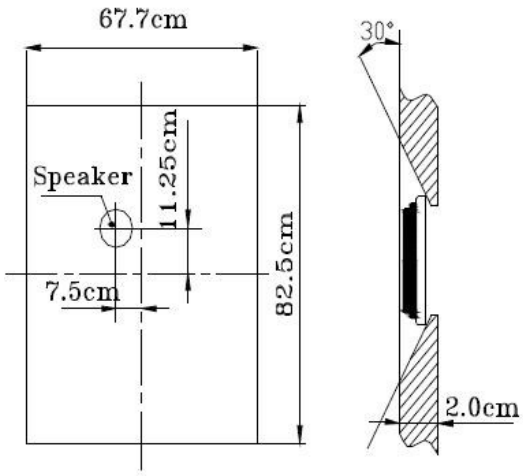

产品规格内容 (SPECIFICATION)

Model No.	JC-SPK2415-BOX01-8R1W-W	Date	2026-09-17	Page No.	4 / 6

6. 频率响应曲线 / Frequency Response Curve

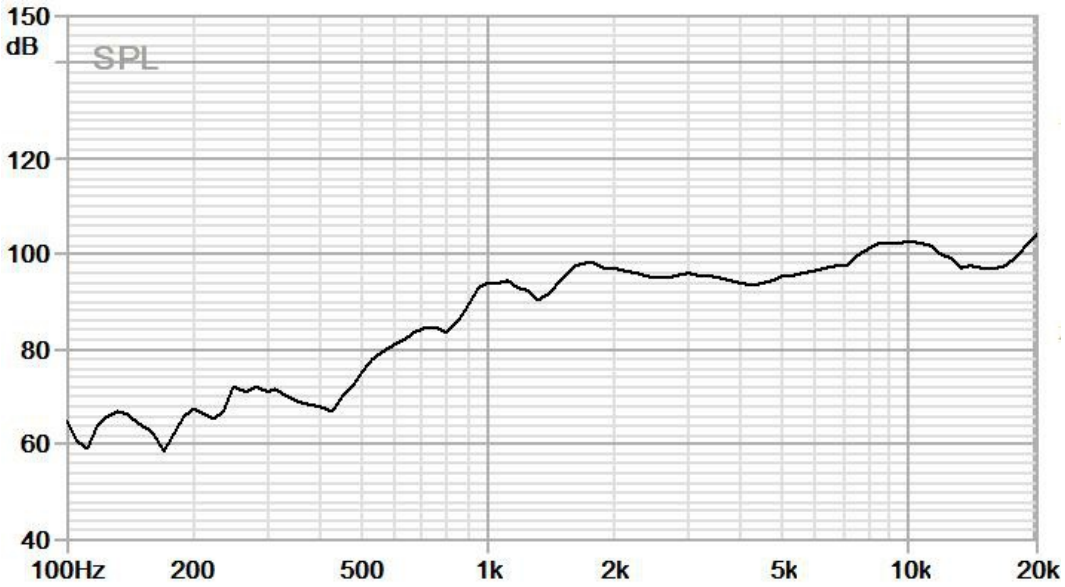

7. 阻抗曲线 / Impedance Curve

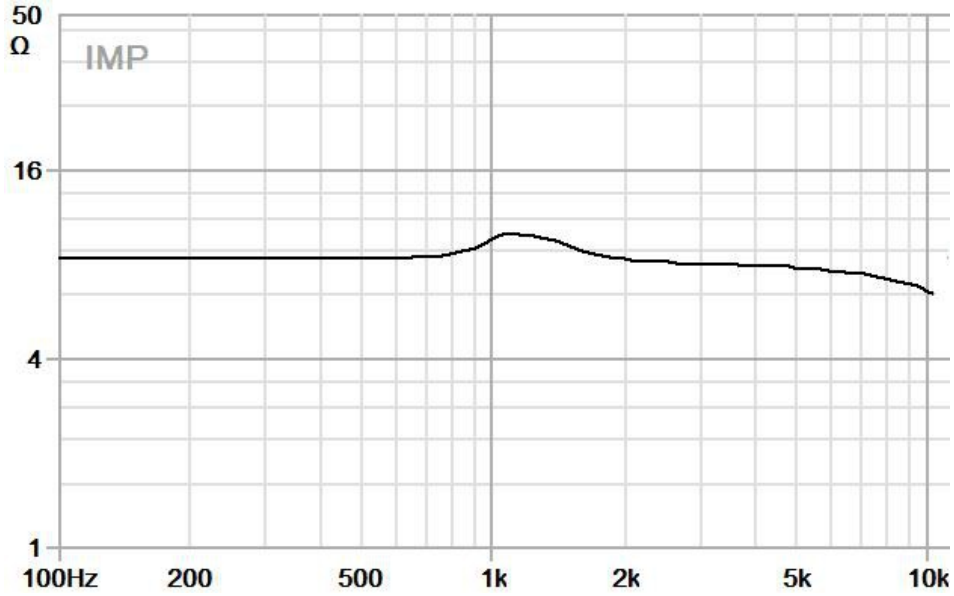

产品规格内容 (SPECIFICATION)

Model No.	JC-SPK2415-BOX01-8R1W-W	Date	2026-09-17	Page No.	5 / 6

8. Speaker Appearance / 喇叭外观描述

Unit: mm Tolerance: ±0.3 / 单位：mm 公差：±0.3

Customization Note / 定制说明：端子及线材可按客户要求定制。
Terminal and wire specifications can be customized according to customer requirements.

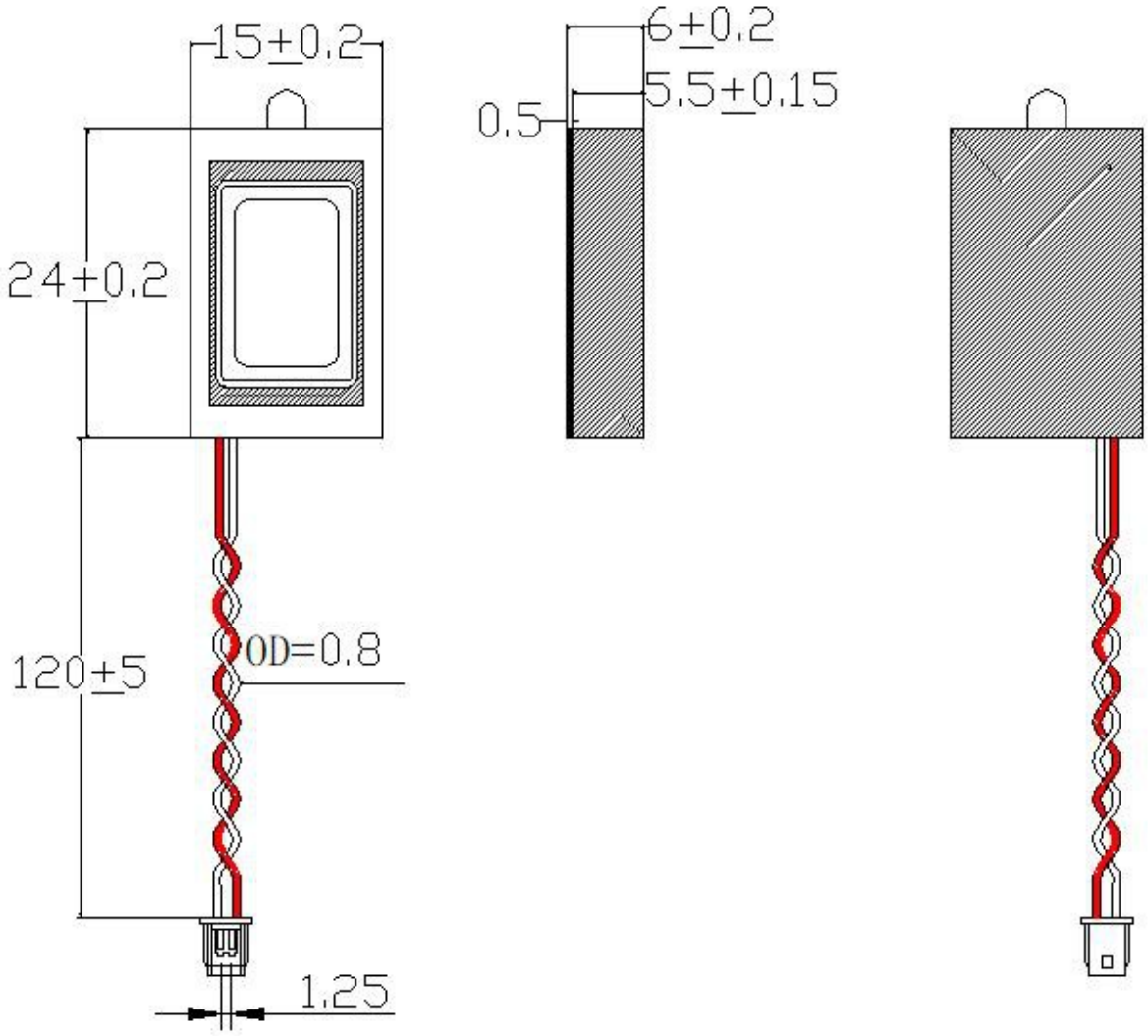

产品规格内容 (SPECIFICATION)

Model No.	JC-SPK2415-BOX01-8R1W-W	Date	2026-09-17	Page No.	6 / 6

10. 包装示意图 / Packing Standard

Unit: cm Tolerance: ±3

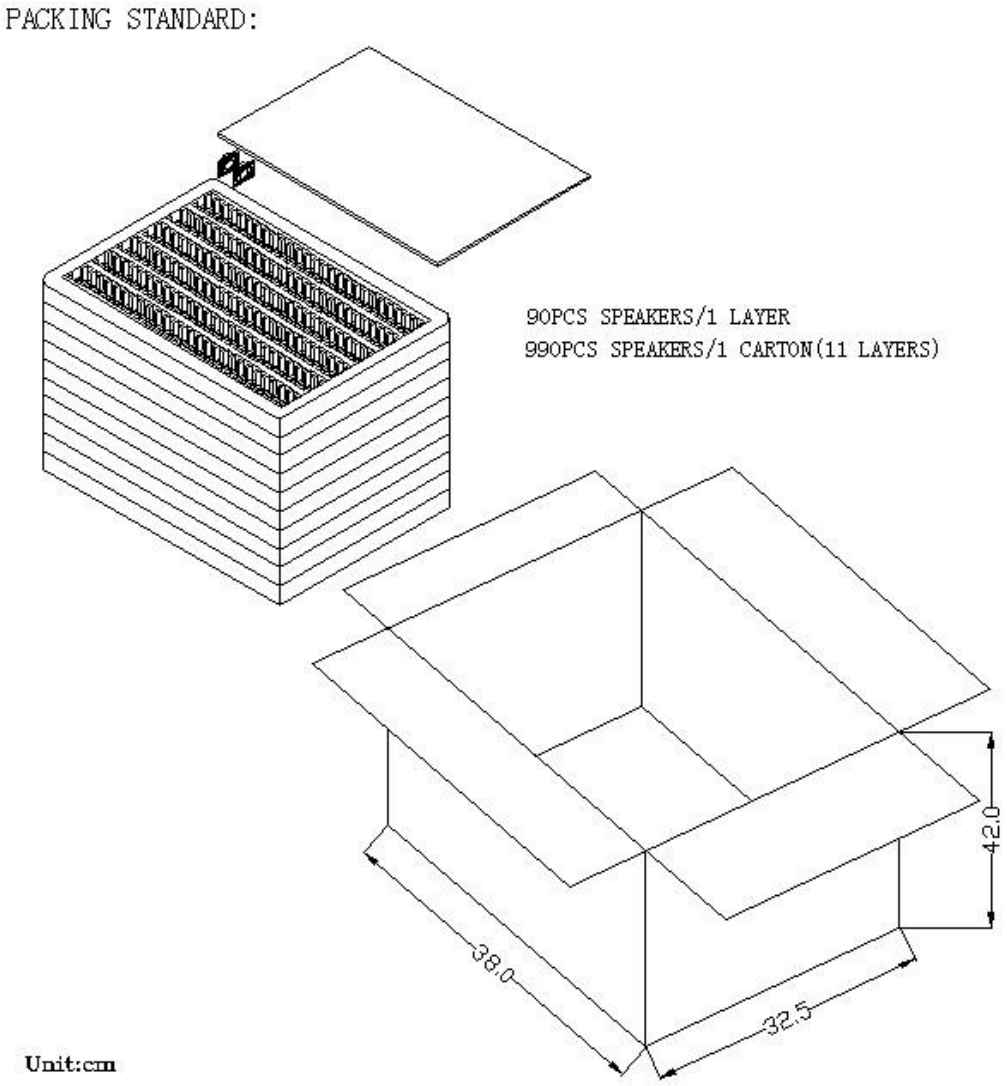

每层数量 / Qty per layer	90 pcs
每箱数量 / Qty per carton	990 pcs (11 layers)
外箱尺寸 / Carton size	38.0 × 32.5 × 42.0 cm

11. Company Information 公司信息

Item 项目	Information 信息
Company 公司名称	Changzhou Jiachuan Electronics Co., Ltd. / 常州市嘉传电子有限公司
Address 地址	No. 9 Jiaoyu Road, Miaoqiao, Wujin District, Changzhou, Jiangsu, China
Tel / WeChat 联系方式	+86 134 0130 4436
Contact 联系人	Huang Jiqiao / 黄继桥
E-mail 邮箱	info@jiachuan-elec.com
Website 网站	https://jiachuan-elec.com/